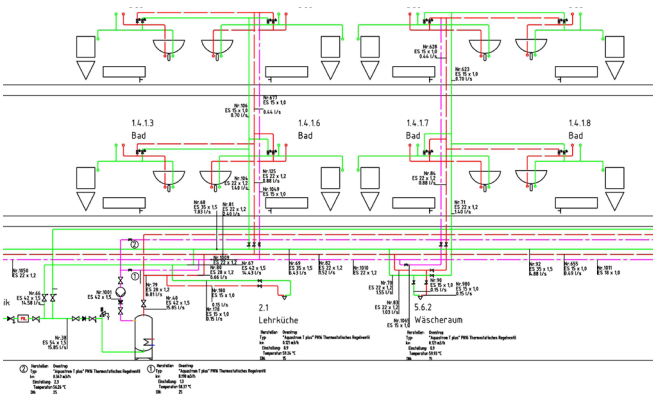

DATEN

Fertigstellung:	2012
Baubeginn:	2011
Bauzeit:	12 Monate
Gesamt-baukosten:	6,0 Mio. €
Größe:	BGF 4.000 m²
Auftraggeber:	LPB Linke, Destubener Straße 19, 95448 Bayreuth
Bauherr:	Fachklinik Hutschdorf
Baufirma:	Otto Mühlherr GmbH & Co. KG, Küps
Planung:	Architekturbüro Stiefler + Seiler, Bayreuth

LEISTUNGEN

- TGA-Planung (Heizung, Sanitär, Elektro) gemäß HOAI, LPH 1 - 8
- Wasserrechtliches Verfahren

AUFGABE

- Errichtung eines Neubaus mit Platz für 60 Patientinnen. Zusätzlich entsteht eine Betreuungsstätte für Kinder, die während der Therapie der Mütter mit aufgenommen werden können (Aufnahme bis zu 12 Kindern).

BESCHREIBUNG/UMSETZUNG

- Wärmeerzeugung mit Blockheizkraftwerk, Pelletkessel und Öl-Spitzenlastkessel
- Speicherladesystem für die Warmwasserbereitung
- 62 Fertignasszellen für die Zimmer
- Integration der vorhandenen Technik aus dem Bestand in die Neuanlagen
- Komplette elektrotechnische Ausstattung inkl. Beleuchtung, Ruf- und Telefonanlagen etc.